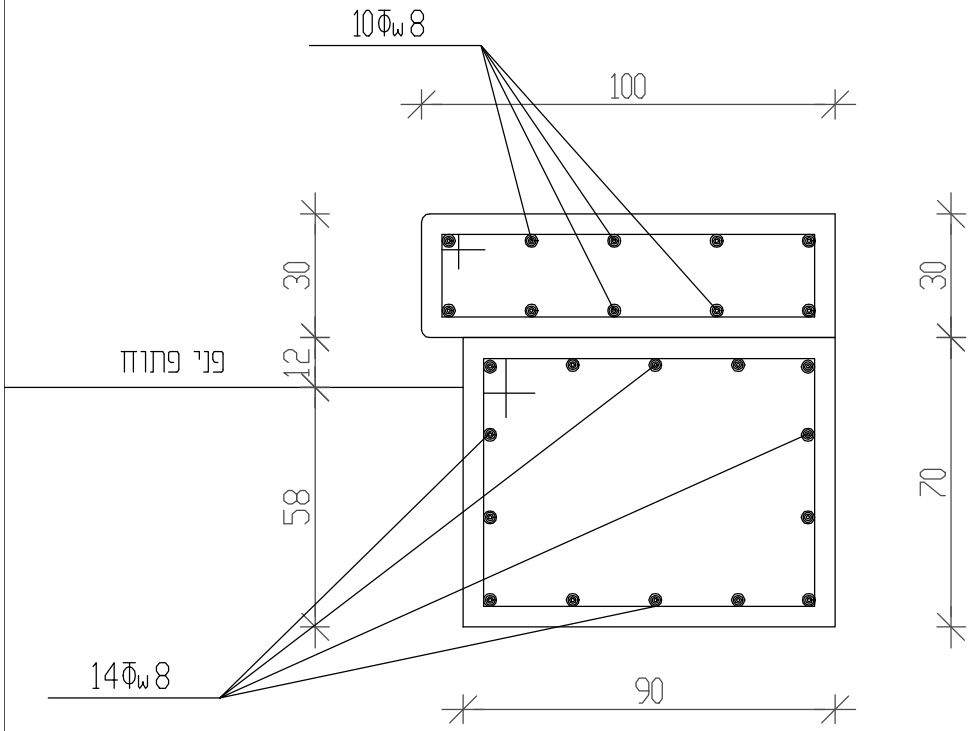

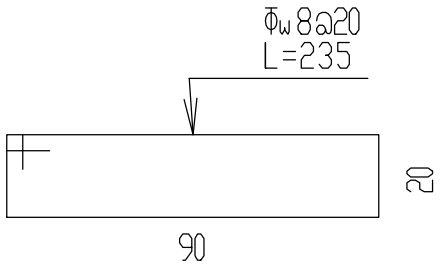

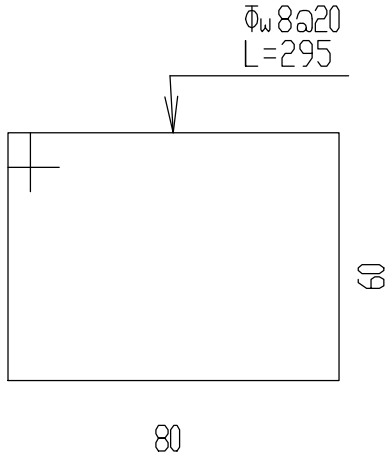

בטון ב-30 דרגת חשיפה 9

30/12/2024

פרט 12

עכו העתיקה
שרותי ההגנה

מצפה-נטופה מהנדסים בע"מ
מצפה - נטופה ד.נ. גליל תחתון. 15295
טל. 04 - 6782595 פקס. 04 - 6785643
E-Mail:barilanm@gmail.com